IT

INSTALLAZIONE IN MOBILI COMPONIBILI

ISTRUZIONI PER l'INSERIMENTO IN SOTTOTAVOLO

Questa macchina è predisposta per essere inserita tra i mobili della cucina grazie alle sue dimensioni, h = 820, l = 595, p 550. La macchina va inserita in vano avente le dimensioni indicate, controllando che i tubi di carico e scarico non siano piegati o strozzati in modo da rendere difficoltosa la circolazione dell'acqua.

Si consiglia che i dispositivi di alimentazione elettrica ed idraulica rimangano accessibili.

ISTRUZIONI DI MONTAGGIO DELLA PORTA

Questa macchina è predisposta per il montaggio delle cerniere sia a destra che a sinistra per una porta reversibile (apertura destra o sinistra) in modo da essere integrata con gli altri mobili della cucina, (vedi foglio allegato).

GB

INSTALLATION IN BUILT-IN UNITS

INSTRUCTIONS FOR UNDER-WORKTOP INSTALLATION

The dimensions of this appliance, h = 820, l = 595, d 550, means that it can be inserted between kitchen units.

The appliance should be installed in a space having the dimensions indicated. Make sure that the fill and drain hoses are not squashed or kinked as this would prevent the circulation of water.

If possible, the power supply and water supply devices should be left accessible.

DOOR ASSEMBLY INSTRUCTIONS

This appliance has been designed to enable the door hinges to be mounted on either the left or right sides (right or left opening door) in order to be compatible with the other kitchen furniture (see attached information sheet).

DE

INSTALLATION IN ANBAUMÖBELN

ALEITUNGEN ZUM EINBAU UNTER EINER ARBEITSFLÄCHE

Diese Maschine ist dank ihrer Abmessungen für den Einbau in eine Küchenmöbelzeile geeignet, H = 820, L = 595, T 550.

Die Maschine wird in eine Nische mit den angegebenen Abmessungen eingebaut, wobei sichergestellt werden muss, dass die Zulauf- und Ablaufschläuche nicht geknickt oder eingeschnürt sind, und folglich die Zirkulation des Wassers behindern.

Die Strom- und Wasserversorgungsstellen müssen gut zugänglich bleiben.

ANLEITUNGEN ZUR MONTAGE DER TÜR

Die Tür dieser Maschine kann sowohl rechts, als auch links angeschlagen werden (Türöffnung nach rechts oder links), so dass sie problemlos in die Küchenmöbelzeile eingebaut werden kann (siehe beigelegtes Blatt).

FR

INSTALLATION DANS MEUBLES À ÉLÉMENTS

INSTRUCTIONS POUR l'INSERTION SOUS LE PLAN DE TRAVAIL

Cette machine est prévue pour être insérée entre les meubles de la cuisine, grâce à ses dimensions, h = 820, l = 595, p 550.

La machine doit être insérée dans un logement ayant les dimensions indiquées, en veillant à ce que les tuyaux d'alimentation et de vidange ne soient pas pliés ou étranglés, afin d'éviter que la circulation de l'eau soit entravée.

Nous conseillons de faire en sorte que les dispositifs d'alimentation électrique et hydraulique restent accessibles.

INSTRUCTIONS POUR LE MONTAGE DE LA PORTE

Cette machine est prévue pour le montage des charnières aussi bien à droite qu'à gauche, d'une porte réversible (ouverture à droite ou à gauche), de façon à ce qu'elle soit intégrée aux autres meubles de la cuisine (voir feuille annexée).

ES

INSTALACIÓN EN MUEBLES COMPONIBLES

INSTRUCCIONES PARA LA INSERCIÓN DEBAJO DE LA MESA

Esta máquina está predispuesta para ser insertada entre los muebles de la cocina gracias a sus dimensiones, h = 820, l = 595, p 55

La máquina debe ser insertada en un espacio que tenga las dimensiones indicadas, controlando que los tubos de carga y descarga no estén plegados o estrangulados de manera que dificulten la circulación del agua.

Se aconseja que los dispositivos de la alimentación eléctrica e hidráulica queden accesibles.

INSTRUCCIONES DE MONTAJE DE LA PUERTA

Esta máquina está predispuesta para el montaje de las bisagras tanto a la derecha como a la izquierda para una puerta reversible (apertura derecha o izquierda) de modo que quede integrada con los demás muebles de la cocina, (ver hoja adjunta).

PT

INSTALAÇÃO EM MÓVEIS COMPONÍVEIS

INSTRUÇÕES PARA ENCASTRE DEBAIXO DE MESA

Devido às suas dimensões, esta máquina com h = 820, l = 595 e p 550 está preparada para encastre em móveis de cozinha.

A máquina tem de ser encastrada num espaço com as dimensões indicadas e certificando-se de que os tubos de alimentação e esgoto não ficam dobrados ou torcidos, para não dificultar a circulação de água.

Recomenda-se que os dispositivos de alimentação eléctrica e hidráulica fiquem acessíveis.

INSTRUÇÕES PARA MONTAGEM DA PORTA

Esta máquina oferece a possibilidade de montar as dobradiças quer à direita, quer à esquerda, para uma porta reversível (abertura à direita ou à esquerda) que possa ser integrada com os outros móveis de cozinha (ver folha em anexo).

SE

INSTALLATION I MONTERINGSFÄRDIGA MÖBLER

ANVISNINGAR FÖR INSÄTTNING UNDER BÄNK

Den här maskinen är förberedd att sättas in emellan köksmöblerna tack vare dess mått, h = 820, l = 595, d 550.

Maskinen ska sättas in i ett utrymme med de angivna måtten. Kontrollera att tillopps- och tömningsslangarna inte är böjda eller åtklämda så att de försvårar cirkulationen av vattnet.

Det rekommenderas att göra de elektriska och hydrauliska tillförselsystemen tillgängliga.

MONTERINGSANVISNINGAR FÖR DÖRREN

Denna maskin är förberedd för montering av gångjärnen såväl till höger som vänster för en reversibel dörr (öppning till höger eller vänster) för att på sätt integreras med de andra köksmöblerna, (se bifogat blad).

NL

INSTALLATIE IN INBOUWMEUBELS

ONDERBOUWINSTRUCTIES

Dankzij haar afmetingen (h = 820, l = 595, d 550) kan deze machine tussen keukenmeubels worden geplaatst.

De machine moet in een ruimte worden geplaatst met de aangegeven afmetingen. Controleer hierbij of de toevoer- en afvoerleidingen niet zodanig gebogen of afgekneld worden dat de doorstroming van het water wordt bemoeilijkt.

Het is raadzaam dat de elektrische en hydraulische voedingssystemen toegankelijk blijven.

INSTRUCTIES VOOR DE MONTAGE VAN DE DEUR

Voor een volledige integratie in de andere keukenmeubels kunnen de scharnieren van deze machine zowel rechts als links worden gemonteerd voor een omkeerbare deur (opening naar rechts of naar links) (zie bijgevoegd blad).

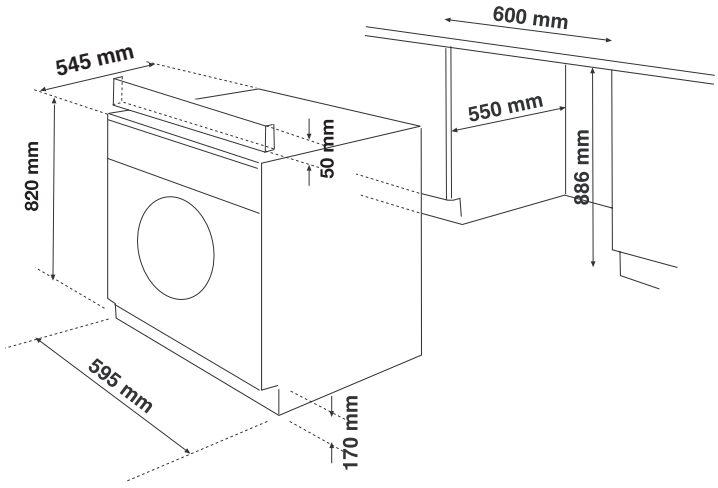

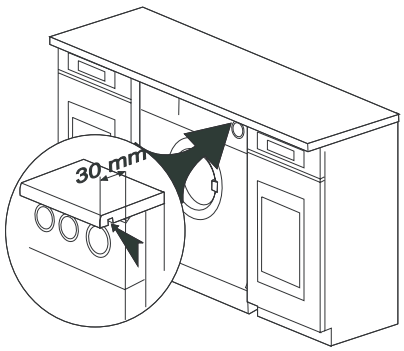

PL

INSTALACJA W MEBLACH DO ZABUDOWY

INSTRUKCJE INSTALACJI POD BLATEM

Urządzenie to dzięki swoim wymiarom w = 820, sz = 595, g = 550, przystosowane jest do zainstalowania pomiędzy meblami kuchennymi.

Urządzenie należy wsunąć we wnękę o podanych wymiarach, uważający, aby nie zostały przygniecione rury zasilania oraz odpływu, gdyż może to spowodować utrudnienia w obiegu wody.

Zaleca się, aby zawory wodne oraz wtyczka zasilania elektrycznego były dostępne.

INSTRUKCJE MONTAŻU DRZWI

Urządzenie to przystosowane jest do zamontowania zawiasów po prawej i po lewej stronie (otwieranie drzwi w lewą lub w prawą stronę) tak, aby przystosować je do ustawienia innych mebli w kuchni, (patrz dołączona ilustracja).

SK

INŠTALÁCIA V SEKTOROVOM NÁBYTKU

POKYNY NA ZABUDOVANIE DO SKRINKY POD STOLOM

Tento spotrebič je určený na zabudovanie do kuchynskej linky, vďaka svojim rozmerom v = 820, š = 595, h = 550.

Spotrebič sa zabuduje do priestoru s uvedenými rozmermi, pričom dávajte pozor, aby sa prívodná a dotoková rúrka nezalomila alebo nestočila, aby nedošlo k prerušeniu prietoku vody.

Odporúčame vám vždy nechať voľný prístup k elektrickému a vodovodnému prívodu.

POKYNY NA MONTÁŽ DVERÍ

Tento spotrebič je určený na montáž závesov vpravo, ako aj vľavo v prípade dverí, u ktorých možno zmeniť smer otvárania dverí (otváranie vpravo alebo vľavo) tak, aby sa dali zabudovať do kuchynskej linky (pozri priloženú fotografiu).

LT

Į VIDŲ ĮMONTUOJAMŲ PRIETAISŲ PASTATYMAS

INSTRUKCIJOS, KAIP SKALBYKLES ĮMONTUOTI Į ĮRENGINIUS

Skalbyklės išmatavimai: aukštis = 820, ilgis = 595, diametras = 550. Šią skalbyklę galima įmontuoti į virtuvės įrenginius.

Skalbyklė turi būti įmontuota nurodytus išmatavimus turinčioje erdvėje. Patikrinkite, ar vandens tiekimo ir išleidimo žarnos neužspaustos ir nesusipynusios, nes dėl to negalės cirkuliuoti vanduo.

Jei įmanomà, reikia palikti prieigą prie elektros ir vandens tiekimo įrenginių.

DURELIŲ SURINKIMO NURODYMAI

Kad derintųsi su kitais virtuvės įrenginiais, prietaisas pagamintas taip, jog durelių vyrius būtų galima montuoti kairėje arba dešinėje pusėje (iš dešinės arba iš kairės atidaromos durelės). Žr. pridėtą informacinį lapelį.

SR

ПОСТАВЉАЊЕ УНУТАР КОМПОНЕНТНОГ НАМЕШТАЈА

УПУТСТВО ЗА МОНТАЖУ ИЗМЕЂУ КОМПОНЕНТИ
Ова машина може бити монтирана између осталог кухињског намештаја, захваљујући својим димензијама
в=820, ш=595, д=550

Будући да има наведене димензије, машина се монтира у предвиђен празан простор и то тако да се одводне и доводне цеви не савијају нити преломе на начин који би отежао циркулисање воде.

Саветујемо да каблове за струју и цеви за довод воде поставите тако да буду лако доступни.

УПУТСТВО ЗА МОНТИРАЊЕ ВРАТА

Ова машина има могућност постављања шарки и на десну и на леву страну за монтажу врата (отварање према десно или лево) која се на тај начин могу уклопити са осталим кухињским намештајем (погледати прилог).

CZ

INSTALACE DO STAVEBNICOVÉNO NÁBYTKU

POKYNY PRO ZASUNUTÍ POD STŮL

Tento spotřebič lze díky jeho rozměrům, v = 820, š = 595, h 550, zasunout mezi kuchyňský nábytek.

Spotřebič se zasune do prostoru s uvedenými rozměry. Zkontrolujte, zda není přívodní a vypouštěcí hadice tak ohnutá nebo přiškrcená, že by to bránilo toku vody.

Doporučujeme ponechat zařízení pro přívod proudu a vody dobře přístupná.

POKYNY K MONTÁŽI DVEŘÍ

Tento spotřebič je již upraven pro montáž závěsů stranově zaměnitelných dveří vlevo nebo vpravo (otvírání doprava nebo doleva), aby vhodně doplnil další nábytek (viz přiložený leták).

HU

BESZERELÉS ELEMES BÚTORBA

UTASÍTÁS MUNKAPAD ALÁ VALÓ BEKÖTÉSHEZ

Ez a gép méreteinek köszönhetően konyhabútor elemei közé szerelhető, magasság: 820, szélesség: 595, mélység: 550.

A gép a jelzett méretekkel rendelkező mélyedésbe köthető be, ellenőrizve, hogy a szívó- és lefolyócső ne legyen annyira megtörve vagy lefojtva, hogy az nehézzé tegye a vízkeringetést.

Az áram- és vízellátást biztosító eszközöket tanácsos hozzáférhetően hagyni.

UTASÍTÁS AZ AJTÓ FELSZERELÉSÉHEZ

Ennek a gépnek megfordítható ajtaja van (jobbra vagy balra nyíló), a forgópántok jobbra és balra egyaránt felszerelhetőek, így a konyhabútor többi eleme közé illeszthető (lásd a mellékelt lapot).

UA

ВСТАНОВЛЕННЯ У ЗБІРНІ МЕБЛІ

ІНСТРУКЦІЯ З МОНТАЖУ У ПРОСТІР ПІД СТОЛОМ

Це обладнання може бути встановлене у кухонні меблі завдяки своїм розмірам, висота = 820, довжина = 595, глибина = 550.

Ця машина повинна монтуватися у нішу зі вказаними розмірами. Перевірте, чи труби забору і зливу води не були зігнуті чи затиснені, що може перешкодити правильній циркуляції води.

Рекомендуємо, щоб пристрої для електроживлення та подачі води були легко доступними.

ІНСТРУКЦІЯ З МОНТАЖУ ДВЕРЦЯТ

Завіси на цьому обладнанні можуть бути змонтовані як справа, так і зліва для двостороннього відкривання дверцят (які відкриваються вправо чи вліво), щоб машина без перешкод інтегрувалася у кухонні меблі (див. Листок, що додається).

RU

ВСТРОЕННАЯ УСТАНОВКА В СЕКЦИОННУЮ МЕБЕЛЬ

ИНСТРУКЦИИ ПО УСТАНОВКЕ МАШИНЫ ПОД СТОЛОМ

Благодаря своим размерам: 820 высота, 595 ширина и 550 глубина, стиральная машина свободно вмещается между элементами кухонной мебели.

Машина устанавливается в полость указанных размеров. Для свободной циркуляции воды шланги забора и слива не должны быть перегнуты и пережаты.

Рекомендуется не закрывать доступ к розетке электропитания и к крану подачи воды.

ИНСТРУКЦИИ ПО УСТАНОВКЕ ДВЕРЦЫ

Дверные петли машины могут быть закреплены как справа, так и слева. Реверсивная дверца (открывается направо и налево) позволяет создавать единый блок с остальными элементами кухонного гарнитура (см. приложение).

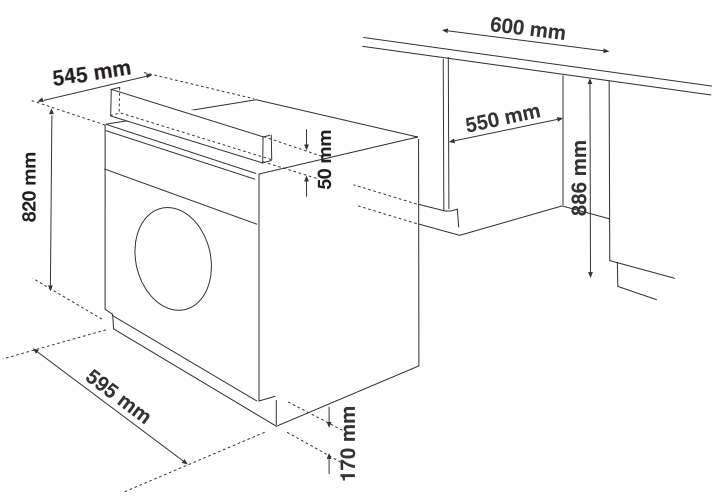

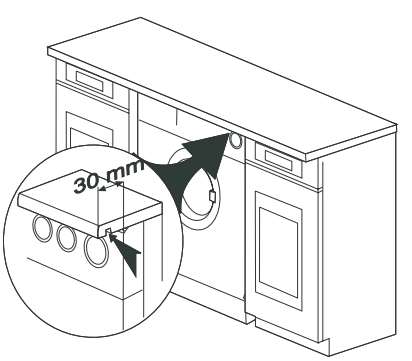

Stampa TLF SM3111/01 10/07/2016

460615550

(D) MONTAGEANWEISUNGEN DER TÜR FÜR DAS GERÄ MIT VERSENKBAREM SCHÄLTBRETT

DIE SCHABLONE AN DER OBERSEITE DER TÜRLEISTE ANBRIGEN,
VERWEDEN SIE DIE SCHABLONE MIT DIESER SEITE FÜR ÖFFNUNG NACH LINKS.

1) ENIFERNEN Sie von der Frontleiste die 4 Schutzstopfen der Befestigunsöffnungen der Scharniere.
2) REGULIREN Sie die verstellbaren Füsse derart, damit das Gerät die gewünschte Höhe erreicht, sollte die erreichte Höhe nicht ausreichend sein, ein Distanzstück unter die Füsse legen.
3) ANSCHLIEßEND die Bohrarbeitsgänge für die Sitze "A" der Scharniere vornehmen und die Befestigungslöcher der Plättchen "P" markieren Abb1.
4) MONTIEREN Sie die Scharniere und die Magneten am Gehäuse Abb 2, hängen Sie die Tür in das Scharnier ein und regulieren Sie mit den Schrauben "F/G".

(GB) INSTRUCTIONS FOR FITTING THE DOOR ON A MACHINE WITH A HIDDEN CONTROL PANEL

PLACE THE TEMPLATE ON THE UPPER PART OF THE DOOR PANEL
USE THIS SIDE OF THE TEMPLATE FOR A LEFT HINGED OPENING.

1) REMOVE the 4 protective caps on the hinge fixing holes from the front panel.
2) ADJUST the levelling feet until the machine is at the required height, if the requiered heigh cannot be reached by using the levelling feet alone, place a board underneath.
3) MAKE the holes for the hinge slots "A" and mark the fixing holes for the plates "P" Fig.1.
4) FIT the hinges and magnets onto the unit Fig.2, fit the small door onto the hinges and adjust it by using screws "F/G".

(FR) INDICATIONS POUR LE MONTAGE DE LA PORTE POUR MACHINE AVEC BANDEAU DE COMMANDES ESCAMOTABLE

PLACEZ LE GABARIT DANS LE HAUT DU PANNEAU DE LA PORTE.
SERVEZ-VOUS DU GABARIT DE CE CÔTE POUR SENS D'OVERTURE VERS LA GAUCHE

1) OTEZ du panneau avant les 4 bouchons protégeant les trous pour la fixation des charnières.
2) REGLEZ les pieds de nivelage jusqu'à ce la machine atteigne la hauteur désirée, si la hauteur atteinte n'est pas suffisante, placez une cale sous les pieds de réglage.
3) PROCEDEZ ensuite aux perçages nécessaires pour les logements "A" des charnières et marquez les trous de fixation des plaquettes "P" Fig. 1
4) MONTEZ les charnières et les aimants sur le meuble Fig.2, montez la porte sur les charnières, réglez-la en agissant sur les vis "F/G".

(SE) MONTERINGSANVISNINGAR FÖR DÖRR MED TÄCKT KONTROLLPANEL

PLACERA MALLEN PÅ DÖRRPANELENS ÖVRE DEL,
ANVÄND DEN HÄR SIDAN FÖR ÖPPNING AT VÄNSTER

1) AVLÄGSNA de 4 täckpluggarna på frontpanelen för fastsättning av gångjärnen.
2) JUSTERA nivåfötterna så att maskinen uppnår den önskade höjden, om den uppnådda nivån inte skulle vara tillräcklig lägg under mellanlägg under fötterna
3) UTFÖR borrningarna för insättningarna "A" av gångjärnen och markera fastsättningshålen för plattorna "P" (Fig. 1)
4) MONTERA gångjärnen och magneterna på möbeln Fig. 2, montera dörren på gångjärnen, och justera den med skruvarna "F/G".

(NL) AANWIJZINGEN VOOR DE MONTAGE VAN DE DEUR VOOR WEGKLAPBAAR BEDIENINGSPANEEL

PLAATS HET SJABLOON OP DE BOVENKANT VAN HET DEURPANEEL,
AAN DEZE KANT TE GEBRUIKEN VOOR OPENING NAAR LINKS

1) HAAL de 4 beschermdoppen van de bevestigingsgaten van de scharnieren uit het voorpaneel.
2) STEL de stelvoetjes zodanig af dat de machine de gewenste hoogte bereikt. Als de bereikte hoogte niet voldoende is, plaats dan een vulstuk onder de voetjes
3) BOOR de gaten voor de behuizingen "A" van de scharnieren en kruis de bevestigingsgaten van de plaatjes "P" aan (Afb. 1)
4) MONTEER de scharnieren en de magneten op het meubel Afb. 2, monteer het deurtje op de scharnieren en stel het af met de schroeven "F/G".

(I) INDICAZIONI DI MONTAGGIO DELLA PORTA PER PANNELLO CON COMANDI A SCOMPARSA

POSIZIONARE LA DIMA SULLA PARTE SUPERIORE DEL PANNELLO PORTA,
USARE DA QUESTO LATO PER APERTURA CON GIRO A SINISTRA

1) TOGLIERE dal pannello frontale i 4 tappi di protezione dei fori di fissaggio delle cerniere.
2) REGOLARE i piedini livellatori in modo che la macchina raggiunga l'altezza desiderata, se l'altezza raggiunta non fosse sufficiente mettere uno spessore sotto i piedini.
3) EFFETTUARE le operazioni di foratura per gli alloggiamenti "A" delle cerniere e segnare i fori di fissaggio dei piastrini "P" Fig. 1.
4) MONTARE le cerniere e le calamite sul mobile Fig. 2, montare l'antina sulle cerniere, regolarla agendo sulle viti "F/G".

(ES) INSTRUCCIONES PARA EL MONTAJE DE LA PUERTA DE LA MAQUINA CON PANEL DE CONTROLES INVISIBILE

COLOCAR EN LA PARTE SUPERIOR DEL PANEL PUERTA,
USAR EL PATRON POR ESTE LADO PARA APERTURA CON VUELTA A LA IZQUIERDA.

1) QUITAR los 4 adornos de protección de los orificios sobre el panel frontal, donde se fijarán las bisagras.
2) NIVELAR las patitas de manera que la máquina resulte a la altura deseada, cuando la altura no es la suficiente, colocar un taco dabajo de las patitas.
3) PROCEDER con las operaciones de talador para los asientos "A" de las bisagras, y marcar los orificios de fijación de la placas "P" .
4) MONTAR las bisagras y los imanes sobre el mueble Fig.2, montar la puerta sobre sus bisagras, calibrar bien activando los tornillos "F/G".

(PT) INDICAÇOES DE MONTAGEM DA PORTA PARA MÁQUINA COM PAINEL DE COMANDOS ESCONDIDO

COLOCAR O PERFIL SOBRE A PARTE SUPERIOR DO PAINEL DA PORTA,
USAR OPERFILDESTE LADO PARA ABERTURA COM ROTAÇÃO PARA A ESQUERDA.

1) TIRAR os 4 tampões de proteção das dobradiças do painel dianteiro.
2) REGULAR os pezinhos regláveis em modo que a máquina alcance a altura desejada. Se a altura final não for suficiente colocar uma espessura debaixo dos pézinhos.
3) EFECTUAR as operações para obter os furos "A" das dobradiças e marcar os furos de fixação das plaquinhas "P".
4) MONTAR as dobradiças e os imãs no móvel Fig.2, montar a portinha sobre as dobradiças e regulá-la actuando sobre os parafusos "F/G".

(TR) GİZLİ KUMANDALI PANEL KAPISI MONTAJ TALİMATI

KALIBI KAPININ ÜST KISMINA YERLEŞTİRİNİZ,
SOLA DOĞRU AÇILMASI İÇİN BU KENARI KULLANINIZ

1) Ön panelden, menteşeye ait deliklerin 4 adet koruyucu tıpayı ÇIKARTINIZ.
2) Makinenin istenilen seviyede olması için ayakları uygun şekilde AYARLAYINIZ; eğer arzu edilen yüksekliğe ulaşılamıyorsa, ayakların altına destek takviyesinde bulununuz.
3) Menteşelerin yerleşeceği "A" konumlarını DELİNİZ ve "P" elemanlarının sabitleme deliklerini işaretleyiniz (Şekil 1).
4) Menteşe ve mıknatısları MONTE EDİNİZ (Şekil 2); kapağı menteşelere tutturunuz, "F/G" vidaları ile ayarlama yapınız.

(عربي) تعليمات تركيب الباب في لوح خزانة أثاث المطبخ

قم بوضع السكّـة في لوح الباب من الجهة العلوية.
استعمل هذا الجانب لفتح الباب لجهة اليسار

1) **اخلـع** من واجهة اللوح أغطية الحماية الأربعة لثقوب تركيب المفصلة.
2) **قم بضبط** أقدام تسوية الجهاز بحيث يثبت على الإرتفاع المرغوب. إذا لم يبلغ الجهاز المستوى المرغوب قم بوضع رقاقة تحت الأقدام.
3) **قم بعمل** ثقوب التثبيت "A" للمفصلة وقم بتأشير ثقوب التثبيت للوحات "P" الرسم 1.
4) **ركّب** المفصلة و المغناطيس بالأثاث الرسم 2, ركّب باب الأثاث على المفصلة. وقم بإحكام التركيب بالبراغي "F/G".

(D) ANBRINGEN DES DEKORSTREIFENS

Der Dekorstreifen wird an der oberen Kante des Waschvollautomat angeschraubt. Falls erforderlich, kann der Streifen entsprechend zugeschnitten werden, was normalerweise aber nicht notwendig ist.

(GB) DECOR STRIP

A decor strip is to be screwed into position on the top edge of the washer.
The strip can be cut if it needs to be adjusted but normally this will not be necessary.

(FR) APPLICATION DE LA BANDE DE DÉCORATION

La bande de décoration doit être vissée sur le bord supérieur de la machine à laver.
Il est possible de couper la bandeÊsi l'on souhaite en effectuer le réglage, bien que généralement cette opération ne soit pas nécessaire.

(SE) APPLICERING AV DEKORATIONSBANDET

Dekorrationsbandet ska skruvas fast på den övre kanten av tvättmaskinen.
Det är möjligt att kapa av bandet om så önskas för att justera det, även om detta normalt inte är nödvändigt.

(NL) AANBRENGEN VAN DE DECORATIEVE BAND

De decoratieve band moet op de bovenste rand van de wasmachine worden vastgeschroefd.
De band kan worden gesneden als u hem wilt aanpassen, al is dat doorgaans niet nodig.

(I) APPLICAZIONE DELLA FASCIA DECORATIVA

La fascia decorativa deve essere avvitata sul bordo superiore della lavabiancheria.
È possibile tagliare la fascia se si desidera regolarla, benché questo di norma non sia necessario.

(ES) APLICACIÓN DE LA BANDA DECORATIVA

La banda decorativa debe atornillarse en el borde superior de la lavadora.
Es posible cortar la banda si se desea regularla, aunque normalmente esto no es necesario.

(PT) APLICAÇÃO DO FRISO DE DECORAÇÃO

O friso de decoração deve ser fixado com parafusos na borda de cima da máquina.
Se for preciso ajustar o friso pode cortá-lo, embora não seja geralmente necessário.

(TR) DEKORATİF ŞERİDİN UYGULANMASI

Dekoratif şerit çamaşır makinesinin üst kenanna vidalanmalıdır.
Her ne kadar genelde gerekli olmasa da, şeridin istenilen uzunluğa göre kesilmesi mümkündür.

(عربي) تركيب واجهة الديكور

يجب تركيب واجهة الديكور بالبراغي على الطرف الأعلى للغسالة.
يمكن خلع الواجهة إذا رغبت في القيام بضبطها.
ولكن غالباً ليس من الضروري القيام بهذا الأمـــر.

(D) MONTAGEANWEISUNGEN DER TÜR FÜR DAS GERÄ MIT VERSENKBAREM SCHÄLTBRETT

DIE SCHABLONE AN DER OBERSEITE DER TÜRLEISTE ANBRIGEN,
VERWEDEN SIE DIE SCHABLONE MIT DIESER SEITE FÜR ÖFFNUNG NACH LINKS.

1) ENIFERNEN Sie von der Frontleiste die 4 Schutzstopfen der Befestigunsöffnungen der Scharniere.
2) REGULIREN Sie die verstellbaren Füsse derart, damit das Gerät die gewünschte Höhe erreicht, sollte die erreichte Höhe nicht ausreichend sein, ein Distanzstück unter die Füsse legen.
3) ANSCHLIEßEND die Bohrarbeitsgänge für die Sitze "A" der Scharniere vornehmen und die Befestigungslöcher der Plättchen "P" markieren Abb1.
4) MONTIEREN Sie die Scharniere und die Magneten am Gehäuse Abb 2, hängen Sie die Tür in das Scharnier ein und regulieren Sie mit den Schrauben "F/G".

(GB) INSTRUCTIONS FOR FITTING THE DOOR ON A MACHINE WITH A HIDDEN CONTROL PANEL

PLACE THE TEMPLATE ON THE UPPER PART OF THE DOOR PANEL
USE THIS SIDE OF THE TEMPLATE FOR A LEFT HINGED OPENING.

1) REMOVE the 4 protective caps on the hinge fixing holes from the front panel.
2) ADJUST the levelling feet until the machine is at the required height, if the requiered heigh cannot be reached by using the levelling feet alone, place a board underneath.
3) MAKE the holes for the hinge slots "A" and mark the fixing holes for the plates "P" Fig.1.
4) FIT the hinges and magnets onto the unit Fig.2, fit the small door onto the hinges and adjust it by using screws "F/G".

(FR) INDICATIONS POUR LE MONTAGE DE LA PORTE POUR MACHINE AVEC BANDEAU DE COMMANDES ESCAMOTABLE

PLACEZ LE GABARIT DANS LE HAUT DU PANNEAU DE LA PORTE.
SERVEZ-VOUS DU GABARIT DE CE CÔTE POUR SENS D'OVERTURE VERS LA GAUCHE

1) OTEZ du panneau avant les 4 bouchons protégeant les trous pour la fixation des charnières.
2) REGLEZ les pieds de nivelage jusqu'à ce la machine atteigne la hauteur désirée, si la hauteur atteinte n'est pas suffisante, placez une cale sous les pieds de réglage.
3) PROCEDEZ ensuite aux perçages nécessaires pour les logements "A" des charnières et marquez les trous de fixation des plaquettes "P" Fig. 1
4) MONTEZ les charnières et les aimants sur le meuble Fig.2, montez la porte sur les charnières, réglez-la en agissant sur les vis "F/G".

(SE) MONTERINGSANVISNINGAR FÖR DÖRR MED TÄCKT KONTROLLPANEL

PLACERA MALLEN PÅ DÖRRPANELENS ÖVRE DEL,
ANVÄND DEN HÄR SIDAN FÖR ÖPPNING AT VÄNSTER

1) AVLÄGSNA de 4 täckpluggarna på frontpanelen för fastsättning av gångjärnen.
2) JUSTERA nivåfötterna så att maskinen uppnår den önskade höjden, om den uppnådda nivån inte skulle vara tillräcklig lägg under mellanlägg under fötterna
3) UTFÖR borrningarna för insättningarna "A" av gångjärnen och markera fastsättningshålen för plattorna "P" (Fig. 1)
4) MONTERA gångjärnen och magneterna på möbeln Fig. 2, montera dörren på gångjärnen, och justera den med skruvarna "F/G".

(NL) AANWIJZINGEN VOOR DE MONTAGE VAN DE DEUR VOOR WEGKLAPBAAR BEDIENINGSPANEEL

PLAATS HET SJABLOON OP DE BOVENKANT VAN HET DEURPANEEL,
AAN DEZE KANT TE GEBRUIKEN VOOR OPENING NAAR LINKS

1) HAAL de 4 beschermdoppen van de bevestigingsgaten van de scharnieren uit het voorpaneel.
2) STEL de stelvoetjes zodanig af dat de machine de gewenste hoogte bereikt. Als de bereikte hoogte niet voldoende is, plaats dan een vulstuk onder de voetjes
3) BOOR de gaten voor de behuizingen "A" van de scharnieren en kruis de bevestigingsgaten van de plaatjes "P" aan (Afb. 1)
4) MONTEER de scharnieren en de magneten op het meubel Afb. 2, monteer het deurtje op de scharnieren en stel het af met de schroeven "F/G".

(I) INDICAZIONI DI MONTAGGIO DELLA PORTA PER PANNELLO CON COMANDI A SCOMPARSA

POSIZIONARE LA DIMA SULLA PARTE SUPERIORE DEL PANNELLO PORTA,
USARE DA QUESTO LATO PER APERTURA CON GIRO A SINISTRA

1) TOGLIERE dal pannello frontale i 4 tappi di protezione dei fori di fissaggio delle cerniere.
2) REGOLARE i piedini livellatori in modo che la macchina raggiunga l'altezza desiderata, se l'altezza raggiunta non fosse sufficiente mettere uno spessore sotto i piedini.
3) EFFETTUARE le operazioni di foratura per gli alloggiamenti "A" delle cerniere e segnare i fori di fissaggio dei piastrini "P" Fig. 1.
4) MONTARE le cerniere e le calamite sul mobile Fig. 2, montare l'antina sulle cerniere, regolarla agendo sulle viti "F/G".

(ES) INSTRUCCIONES PARA EL MONTAJE DE LA PUERTA DE LA MAQUINA CON PANEL DE CONTROLES INVISIBILE

COLOCAR EN LA PARTE SUPERIOR DEL PANEL PUERTA,
USAR EL PATRON POR ESTE LADO PARA APERTURA CON VUELTA A LA IZQUIERDA.

1) QUITAR los 4 adornos de protección de los orificios sobre el panel frontal, donde se fijarán las bisagras.
2) NIVELAR las patitas de manera que la máquina resulte a la altura deseada, cuando la altura no es la suficiente, colocar un taco dabajo de las patitas.
3) PROCEDER con las operaciones de talador para los asientos "A" de las bisagras, y marcar los orificios de fijación de la placas "P" .
4) MONTAR las bisagras y los imanes sobre el mueble Fig.2, montar la puerta sobre sus bisagras, calibrar bien activando los tornillos "F/G".

(PT) INDICAÇOES DE MONTAGEM DA PORTA PARA MÁQUINA COM PAINEL DE COMANDOS ESCONDIDO

COLOCAR O PERFIL SOBRE A PARTE SUPERIOR DO PAINEL DA PORTA,
USAR OPERFILDESTE LADO PARA ABERTURA COM ROTAÇÃO PARA A ESQUERDA.

1) TIRAR os 4 tampões de proteção das dobradiças do painel dianteiro.
2) REGULAR os pezinhos regláveis em modo que a máquina alcance a altura desejada. Se a altura final não for suficiente colocar uma espessura debaixo dos pézinhos.
3) EFECTUAR as operações para obter os furos "A" das dobradiças e marcar os furos de fixação das plaquinhas "P".
4) MONTAR as dobradiças e os imãs no móvel Fig.2, montar a portinha sobre as dobradiças e regulá-la actuando sobre os parafusos "F/G".

(TR) GİZLİ KUMANDALI PANEL KAPISI MONTAJ TALİMATI

KALIBI KAPININ ÜST KISMINA YERLEŞTİRİNİZ,
SOLA DOĞRU AÇILMASI İÇİN BU KENARI KULLANINIZ

1) Ön panelden, menteşeye ait deliklerin 4 adet koruyucu tıpayı ÇIKARTINIZ.
2) Makinenin istenilen seviyede olması için ayakları uygun şekilde AYARLAYINIZ; eğer arzu edilen yüksekliğe ulaşılamıyorsa, ayakların altına destek takviyesinde bulununuz.
3) Menteşelerin yerleşeceği "A" konumlarını DELİNİZ ve "P" elemanlarının sabitleme deliklerini işaretleyiniz (Şekil 1).
4) Menteşe ve mıknatısları MONTE EDİNİZ (Şekil 2); kapağı menteşelere tutturunuz, "F/G" vidaları ile ayarlama yapınız.

(عربي) تركيب واجهة الديكور

يجب تركيب واجهة الديكور بالبراغي على الطرف الأعلى للغسالة.
يمكن خلع الواجهة إذا رغبت في القيام بضبطها.
ولكن غالباً ليس من الضروري القيام بهذا الأمـــر.

SM2020/01 03/05/2006
4606155548
31112